型号	P3S-L50B213ET
料号	10710010A00012

电机规格	
额定功率(W)	5000
额定电压(V)	380
额定转矩(Nm)	15.8
最大转矩(Nm)	47.4
额定电流(Arms)	16.77
最大电流(Arms)	46.43
额定转速(rpm)	3000
最大转速(rpm)	5000
频率(Hz)	250
转动惯量($x10^{-4}kg.m^2$)	14.24
线电阻(Ω)	0.166±5%
线电感(mH)	3.33±20%
LQ	1.705±20%
LD	1.625±20%
线反电势(V/1000rpm)	67.43±8%
转矩常数(Nm/Arms)	0.942
电气时间常数(ms)	20.060
极对数	5
绝缘等级	Ins F
防护等级	IP 67
重量(kg)	18.7
单体包装重量(kg)	19.7
集合包装数量(Pcs)	N/A
集合包装重量(kg)	N/A
制动器(保持型)	
制动器额定电压(V)	DC24
制动器保持扭矩(Nm)	16
制动器额定功率(W)	24
制动器额定电阻(Ω)	24±7%
编码器规格	
类型	光编
单圈分辨率	23bit
多圈计数容量	16bit

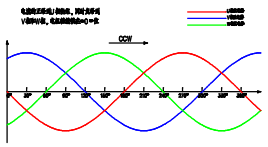

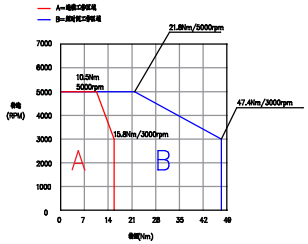

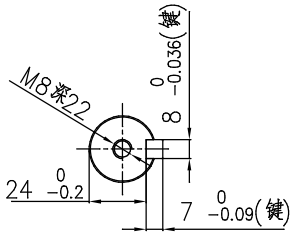

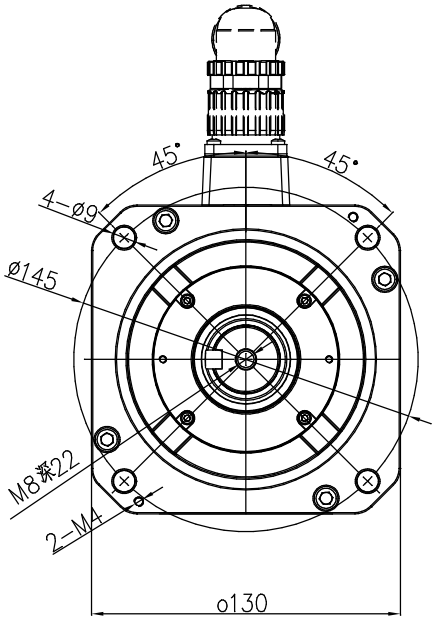

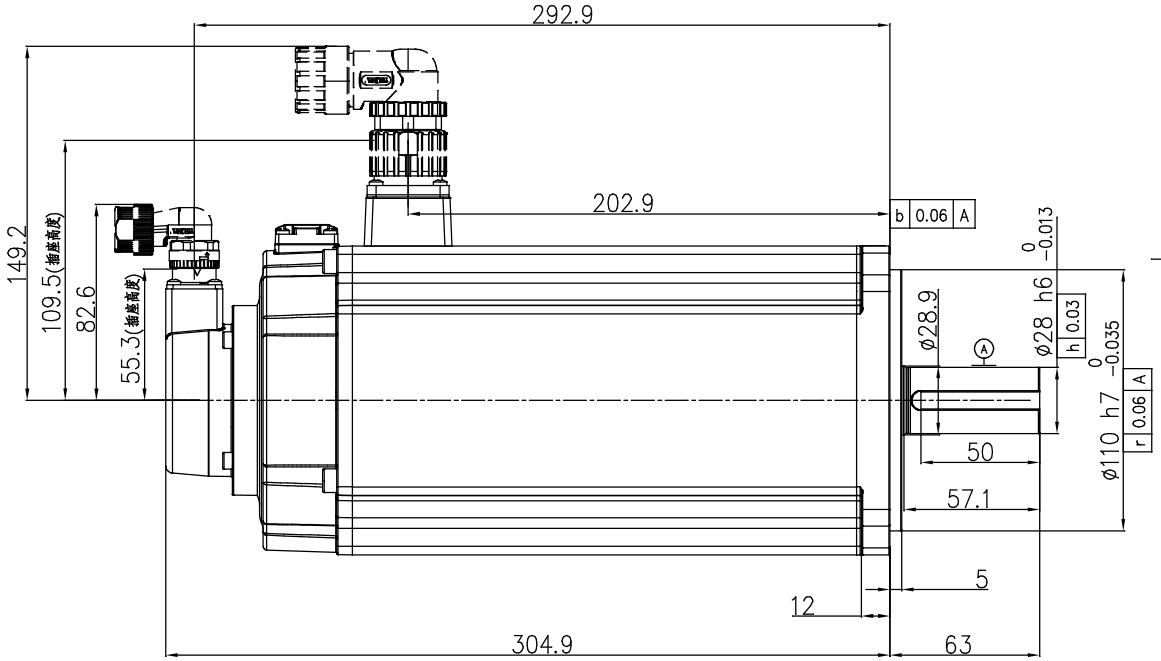

零件代号
审(通)用件登记
描图
描校
旧底图总号
底图总号
签字
日期

动力连接器定义

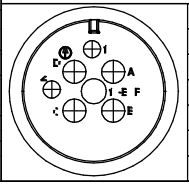

A	U
B	V
C	W
D	PE
1	制动器端子
2	

信号连接器定义

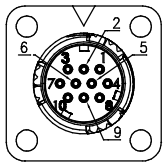

1	DATA+
2	DATA-
6	BAT+
5	BAT-
4	+5V
9	0V
10	FG

SERVOTRONIX always in motion

阶段标记	重量	比例	材质
A			名称 高创旋转伺服电机
第一角法			料号
共 1 张 第 1 张	版本 A0		规格